ՑԱՆԿԱՊԱՏԻ «Դ-Ե»
ՀԱՏՎԱԾ

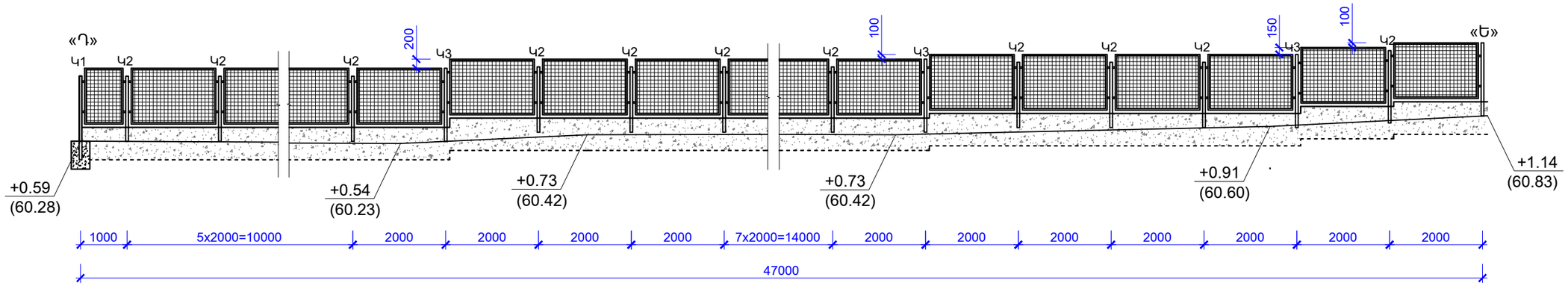

ՑԱՆԿԱՊԱՏԻ «Ե-Զ»
ՀԱՏՎԱԾ

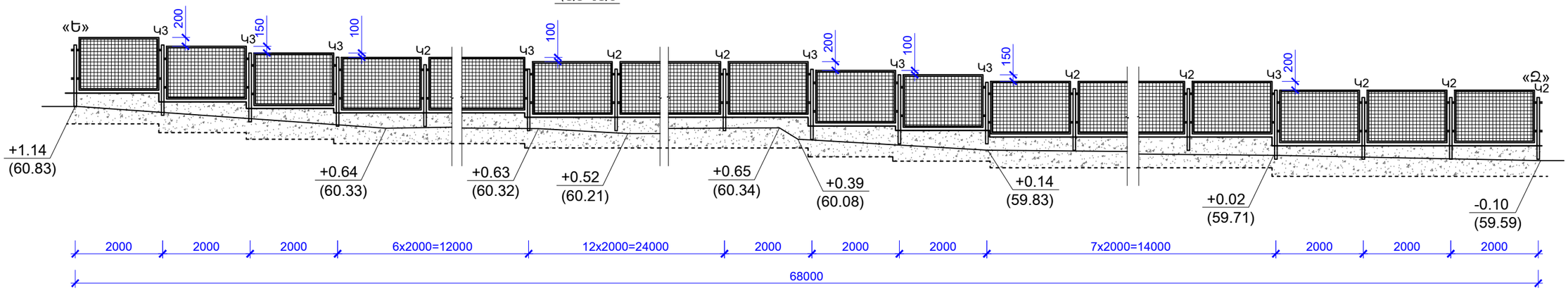

ԱՇԽԱՏԱՆՔԱՅԻՆ ԾԱՎԱԼՆԵՐ

1. ՀԻՄՔԵՐԻ ՓՈՐՈՒՄ - 39.8մ³
2. ՀՈՂԻ ԵՏԼԻՑՔ ՏՈՓԱՆՈՒՄՈՎ - 10.0մ³
2. ՀՈՂԻ ՑՐՈՒՄ ՏԱՐԱԾՔՈՒՄ - 2.0մ³
3. ԴՈՆԱԿ-ԴԱՐՊԱՍԸ ԵՎ ՑԱՆԿԱՊԱՏՆ ԻՐԱԿԱՆԱՑՆԵԼՈՒՑ ՀԵՏՈ, ԱՅՆ ՄԱՔՐԵԼ ԺԱՆԳԻՑ ԵՎ ՆԵՐԿԵԼ ԶՐԱԿԱՅՈՒՆ ՆԵՐԿՈՎ 2 ԱՆԳԱՄ - 3648.4կգ

ԾԱՆՈԹՈՒԹՅՈՒՆ

1. ՑԱՆԿԱՊԱՏԻ ՀԱՏՎԱԾՆԵՐԸ ՏԵ՛Ս ԳՀ-4
2. ՑԱՆԿԱՊԱՏԻ ՀԱՏՎԱԾԻ ՏԱՐՐԵՐԸ ԵՎ ՄԱՍՆԱԳՐԵՐԸ, ԱՇԽԱՏԱՆՔԱՅԻՆ ԾԱՎԱԼՆԵՐԸ ՏԵ՛Ս ՃՇ-33

ԾՐԱԳՐԻ ԱՌԱՋԱԴՐԱՆՔ՝ TGQ-01				ԳԵՂԱՐՔՈՒՆԻՔԻ ՄԱՐԶԻ ԾԱԿՔԱՐ ՀԱՄԱՅՆՔԻ ՄԱՆԿԱՊԱՐՏԵԶԻ ՈՒԺԵՂԱՑՈՒՄ, ՀԻՄՆԱՆՈՐՈԳՈՒՄ			
				ՃԱՐՏԱՐԱՊԵՏԱԿԱՆ ԼՈՒԾՈՒՄՆԵՐ	ՓՈՒԼ	ԹԵՐԹ	ԹԵՐԹԵՐ
					ԱՆ	ՃԼ-37	39
ՆԱԽԱԳԾ.	Տ. ԱՂԱՍԱՐՅԱՆ						
ՆԱԽԱԳԾ.	Թ. ՀՄԱՅԱԿՅԱՆ			ՑԱՆԿԱՊԱՏԻ ՀԱՏՎԱԾՆԵՐ «Դ-Ե», «Ե-Զ», Մ1:100	ԻՆԺԻՆԵՐԻՆԳ ԷՎՐՈՍ ՍՊԸ ENGINEERING EVROS LLC		
ՆԳԾ	Հ. ԴՈՒԿԱՍՅԱՆ						
ՊԱՇՏՈՆ	ԱԶԳԱՆՈՒՆ	ՍՏՈՐԱԳՐ.					